浙江博阳压缩机有限公司旋转式空调压缩机规格表

ZheJiang Boyang Compressor Co.,LTD

型号Model:QXC-16K 2FN5　　冷媒Gas:R407C

性能参数 Performance	气缸容积Dispalcement	16.4cm³		
	冷冻油牌号/注油量Oil Grade/Charge	RB68EP/310ml		
	总重量（注油后）Weight(Oil include)	11.3kg		
	R407C冷媒最大充注量Max Charge	850g		
	制冷量Cooling Capacity	2760W		
	输入功率Power input	920W		
	工作电流Current	4.3A		
	COP	3.0		
	噪音Noice	≤63db		
	振动Vibration	≤30m/s²		
应用范围 Apply range	环境温度Ambient Temp	-5～43℃		
	蒸发温度Evaporating Temp	-15～15℃		
	冷凝温度Condensing Temp	45～65℃		
	压缩比Compression ratio	7 MAX		
	绕组温度Wind Temp	≤115℃	125℃ MAX	
	排气温度Discharge Temp	≤110℃	115℃ MAX	
电气参数 Motor Data	型式Type	2极 PSC		
	额定电压/频率Power supply	220-240V～50Hz		
	绕组阻值Winding Resistance（25℃）	C/R 3.10Ω		
		C/S 6.33Ω		
	堵转电流LRA (220V)	21A		
	启动电压范围Startup Voltage Range	187V～242V		
	运转电压范围Running Voltage Range	198V～242V		
	运行电容Run Capacitor	25μF/450VAC		
测试条件 Test Condition	**冷凝温度Condensing Temp**	**54.4℃**		
	蒸发温度Evaporating Temp	7.2℃		
	吸气温度Suction Temp	35℃		
	过冷温度Subcooling Temp	46.1℃		
	环境温度Ambient Temp	35℃		
	风速Fan Speed	3m/s		

外形图 EXTRNAL DRAWING

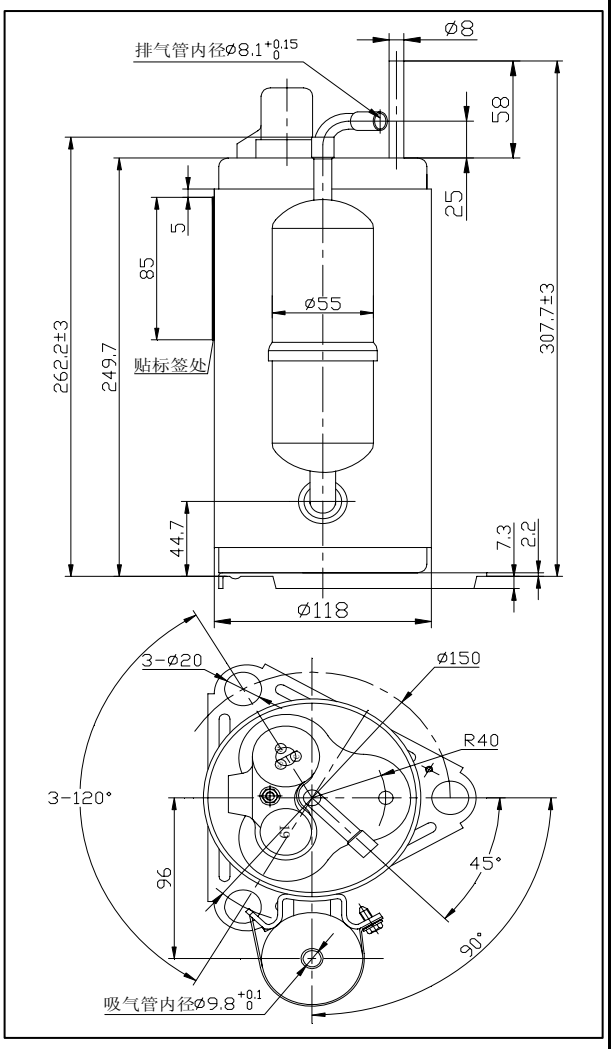

减振垫安装结构 Mounting

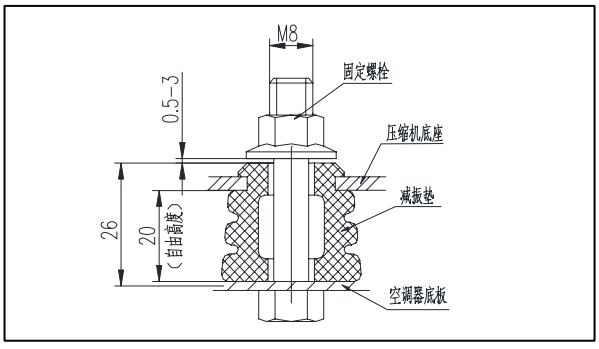

附件 Accessories	品名NAME	数量 NUMB	图号或型号MODEL	物料编码 CODE
	减振垫Grommet	3	QXR-16XL-00-01	60002201
	接线盒Electrical Box	1	QXR-23XL-00-03	60001002
	接线盒胶垫Cushion1	1	QXR-23XL-00-02	60004002
	螺母胶垫Cushion2	1	QXR-23XL-00-04	60012000
	法兰防松螺母Nut	1	QXR-23XL-00-05	60011500
	保护器Protector	1	B145-140	40210003
	保护器压簧Clip	1	QXR-23XL-00-08	60006000

接线图 Wiring Drawing

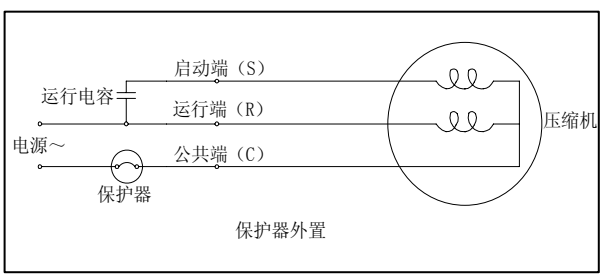

编制：　　校核：　　审核：　　日期：201 年 月 日